Realise 冷氣空調排水泵安裝說明書

各部位名稱

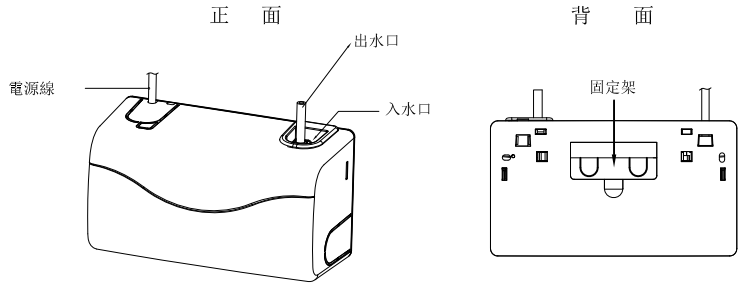

規格與外型尺寸

型　號	電　源	外形尺寸	消耗電力
RP-708	單相220V /60Hz	L200xW100xH110	15W

☞經銷商請按照說明書詳細向顧客說明操作方法。
☞安裝前請仔細閱讀正確的安裝方法。
☞排水泵安裝及電氣配線請洽經銷商（合格水電工程商）處理，切勿自行安裝或更換。

注意事項&定期保養

- 排水泵需使用φ4Xφ6硬質塑膠管僅適用8000kcal/hr以下機種否則易塞管。
- 排水泵請勿安裝於熱源附近，避免發生意外。
- 排水泵之下方請盡量不要堆置貴重或電氣物品，防止失效時發生意外。

本產品特點

- ◉採用低轉速高扭力馬達，運轉操音低。
- ◉浮筒水位控制精確無誤 。
- ◉採用防火材質，防火等級達UL94V-0。
- ◉用逆止閥止水，防止排水管內水回流。
- ◉使用範圍廣，適用壁掛機，風機盤管。

簡易狀況處理

當本排水泵發生異常造成溢水情形時請先:

- ⚠ 確認電源是否正常通電。
- ⚠ 排水泵水路是否有阻塞之情形。
- ⚠ 冷氣排水管是否插入機體內。

2026.04版

安裝方法

1 排水泵配置

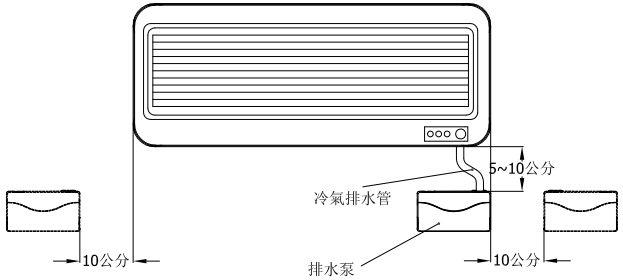

2 安裝固定架

● 安　裝

將固定架鎖至排水泵所要安裝墻壁之位置（固定架鎖至墻上時，務必水平）

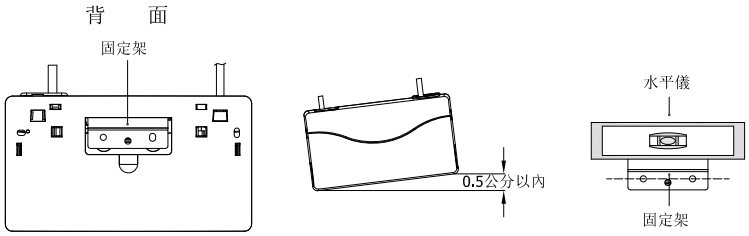

3 排水泵出水管安裝

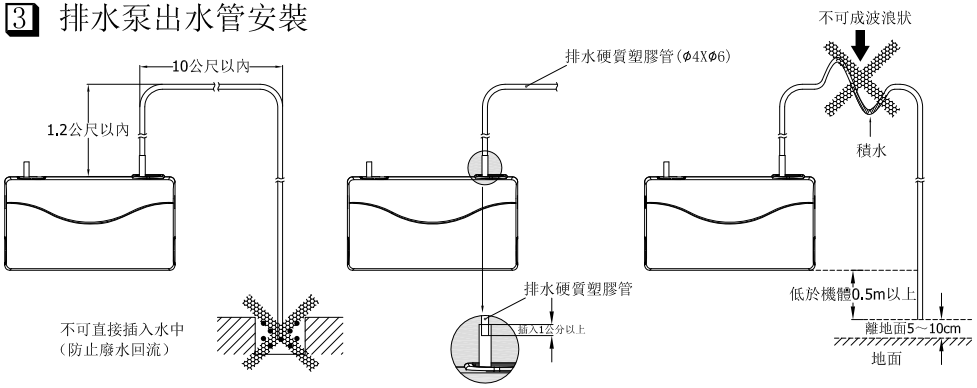

4 接線

⚠ 注意：
電源接續為一重要步驟，排水泵須保持24小時全天候供電，並請遵循下列指示作業以避免溢水情況發生。
作業指示：
（1）排水泵之電源線需裝上接線端子。
（2）確認所接之電源是否能24小時供電。
（3）接線完成後請再次確認接線是否牢固。
※溢水安全開關引線之功能為：可將安全開關引線與空調溢控開關串聯，當排水泵阻塞或排水管失效時，可自動切斷空調機電源，事後須通知安裝商進行檢修及故障排除。

其他注意事項：
如遇停電時，請將室內機之排水管導入其他之容器內，待電力恢復後，再插回排水泵之入水口。

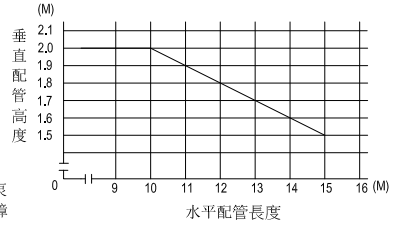

配管長度建議圖